EMERGENCY EXIT LIGHT LED RENEWAL PLATE

誘導灯

LEDリニューアルプレート

YABUSHITA

LED 誘導灯 リニューアルプレート

蛍光灯・冷陰極を使用する誘導灯を LED 化する際に設置跡を隠しながら LED 器具を設置できるリニューアルプレートです。

使用イメージ

リニューアル前

撤去後

リニューアル後

◆既設誘導灯器具・他社リニューアルプレート　適合表

タイプ	ヤブシタ リニューアルプレート	三菱電機照明 既設器具形名				パナソニック リニューアルプレート	パナソニック 既設器具形名				東芝 リニューアルプレート	東芝 既設器具形名	
天井直付	MOYU-01C11	KSE1011 KSH1051 KSH1211(C/S) KST12111(A)	KSE1021 KSH1061 KSH1221(C/S) KST12121(A)	KSH1011 KSH1071 KSH1571(A) KS(1/2)-1171	KSH1021 KSH1081 KSH1581(A) KS(1/2)-1181	FK11727	FA11557(P) FA11568(P) FA11952(N/P) FA11969(K/P/Z)	FA11558(P) FA11569(P) FA11959(K/P/Z) FA11971(K/N/P)	FA11559(P) FA11919 FA11961(N/P) FA11981(K/N/P)	FA11567(P) FA11951 (N/P) FA11962(N/P) FAX11959K	FA-10W3	FBK-1105 FBK-1107 FBK-10107K FBK-10117	FBK-1106 FBK-1108 FBK-10108K FBK-10118
	MOYU-02C32	KSE2011 KSH2011 KSH2151 KSH2571(A) KST22111	KSE2021 KSH2021 KSH2161 KSH2581(A) KST22121	KSH20011B KSH2071 KSH2211(C/S) KST21051 KS(1/2)-1171	KSH20021B KSH2081 KSH2221(C/S) KST21071 KS(1/2)-1181	FK21727	FA21458(Z) FA21567 FA21969(K/Z)	FA21459(Z) FA21917(N/P) FA21986	FA21557 FA21958(P) FA21987	FA21559 FA21959(K/Z)	FA-20W3	FBK-2105(N) FBK-2107 FBK-2147 FBK-20107K	FBK-2106(N) FBK-2108 FBK-2148 FBK-20108K
	MOYU-03C12	KS2-D4071R KSE4011 KSH3011 KSH3051(A) KSH40011 KSH4012 KSH4032 KSH4052 KSH4081 KSH42121 KSH42142(A) KSH4571 KST41061 KST42111	KS2-D4081R KSE4012 KSH3021 KSH3061(A) KSH40012 KSH4021 KSH4041 KSH4061 KSH41101 KSH42131(A) KSH4221(C/S) KSH4572 KST41062 KST42112(A/B)	KSE3011 KSE4021 KSH3031 KSH3211(C/S) KSH40022 KSH4022 KSH4042 KSH4062 KSH41111 KSH42132(A/B) KSH4571 KSH4581 KST41081 KST42121	KSE3021 KSE4022 KSH3041 KSH3221(C/S) KSH4011 KSH4031 KSH4051 KSH4071 KSH4211(1/C/S) KSH42141(A) KSH4572 KSH4582 KST41082 KST42122(A)	FK41717	FA31458 FA31952P FA31968(N/P) FA41459 FA41988(K)	FA31459 FA31958N FA31978 (K) FA41958(N/P)	FA31918(N/P) FA31961P FA31988 (K) FA41968(N/P)	FA31951P FA31962P FA41458 FA41978 (K)	FA-40W3	FBK-4205N FBK-4105N FBK-4105VXDC FBK-4207X FBK-4207VXDC	FBK-4206N FBK-4106N FBK-4106VXDC FBK-4208
吊具	MOYU-04H32	C212PLG C216P	C213PC C413PLG	C213PS C413PC	C214PLG C413PS	FP22325	FP22335K	FP22336	FP22338		PW-5170R		
	MOYU-05H32					FP22350							
	MOYU-06H32					FP22375							
壁直付	MOYU-07W21	KSE1011 KSH1011 KSH1051 KSH1211(C/S) KST11051 KST12121 KS2-0641	KSE1021 KSH1021 KSH1061 KSH1291 KST11071 KS(1/2)-1171	KSE1031 KSH1031 KSH1071 KSH1571(A) KST11131 KS(1/2)-1181	KSH0651 KSH1041(A) KSH1081 KSH1581 KST12111(A) KS1-1441	FK11747	FA11438 (Z) FA11971 (K/N/P)	FA11558(P) FA11979	FA11559(P) FA11989 (P)	FA11959 (K/P/Z)	FBA-10W3	FBK-1105 FBK-10107K	FBK-1107
	MOYU-08W32	KSE2011 KSH2011 KSH2081 KSH2571(A) KST22111 KS(1/2)-2441	KSE2021 KSH2021 KSH2111 KSH2581(A) KST22121	KSH20011B KSH2051 KSH2151 KST21051 KS(1/2)-2071	KSH20021B KSH2071 KSH2161 KST21071 KS(1/2)-2081	FK21747	FA21438 (Z) FA21959 (K/Z)	FA21559	FA21931(P/Z)	FA21958P	FBA-20W3	FBK-2105(N) FBK-2147	FBK-2107 FBK-20107K
	MOYU-09W12	KSE3011 KSH3011 KSH4011 KSH4041 KST41061	KSE3021 KSH3021 KSH4021 KSH4042 KST41081	KSE4011 KSH3031 KSH4031 KSH4051 KS2-D4071R	KSE4021 KSH3041 KSH4032 KSH4061 KS2-D4081R	FK41778	FA31918(N/P) FA41978(K)	FA31958N	FA31978K	FA41958P	-		
	MOYU-10W12	KSE4012 KSH4012 KSH42132(A/B) KST41062	KSE4022 KSH4022 KSH42142(A) KST41082	KSH40012 KSH4032 KSH4572 KST42112(A/B)	KSH40022 KSH4042 KSH4582 KST42122(A)	FK44778					FBA-40W3	FBK-4205N FBK-4208	FBK-4207
	MOYU-11W23	KSE1031 KST11131	KSH0651 KS1-1441	KSH1031 KS2-0641	KSH1041(A)	FK11734	FA11552(J/P/Z)				-		
	MOYU-12W21	KSH1631 KST1851	KSH1701 KSH1851HA	KSH1731	KSH1851(A)	FK11736	FA11501	FA11502(K)			-		
壁埋込	MOYU-13B23	KYE1011 KYH11091 BOX-1001	KYH0651 KYH11101 BOX1001A	KYH1011 KYT11131 ※壁面取付のみ対応	KYH1041(A) KY1-1041A	FK11724	FA11405 ※壁面取付のみ対応	FA11905(P/Z)	FA11752P	FA11752Z	FBA-1110N	FBK-1197 ※壁面取付のみ対応 FBK-1180C FBK-1191C	FBK-1170 FBK-1180N FBK-1193C
	MOYU-14B14	KYH2011 KYH21101 BOX2021	KYH2061 KYH2111 ※壁面取付のみ対応	KYH2071(A) KY1-2051	KYH21091	FK21724	FA21905(P/Z)	FI21948(P/Z)	FAX21905P		FBA-2110	FBK-2197 FBK-2180C ※壁面取付のみ対応	FBK-2170 FBK-2180N
	MOYU-15B21	KYH1091 KYT1851 BOX1091	KYH1701 BOX1061	KYH1731 BOX1071	KYH1851(A) BOX1081	FK11716	FA11418(K)	FA11419(K/P/Z)	FCA11419		-		
	MOYU-16B12	KYH2851(A) BOX2121	KYH4851(A)	KYT2851	KYT4851	FK21716	FA20419 FCA21419	FA21419(P/Z)	FA40419	FA42419(K/P/Z)	-		

天井直付用　蛍光灯器具 (3:1)　C 級

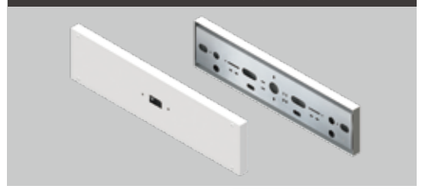

型名	MOYU-01C11	適合誘導灯	
定価	¥6,000	KSH10151 KSH10162 KSH10151H KSH10162H KST1951B KST1962B	
本体	溶融亜鉛メッキ鋼板		
カバー	鋼板/白色仕上げ		
質量	1.2kg		

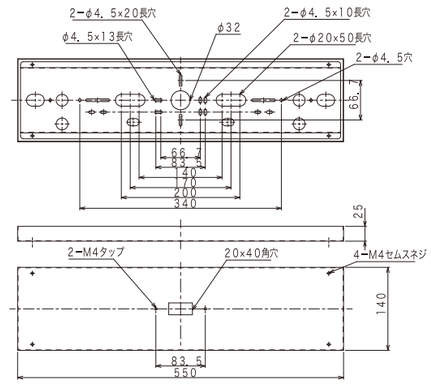

天井直付用　蛍光灯器具 (3:1)　B/C 級

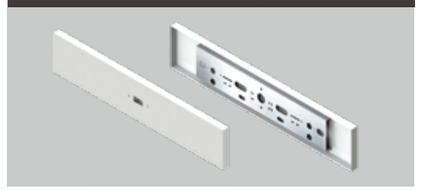

型名	MOYU-02C32	適合誘導灯	
定価	¥7,800	KSH10151 KSH20151 KSH40151 KSH10162 KSH20162 KSH40162 KST1951B KST2951B	KSH10151H KSH20151H KSH40151H KSH10162H KSH20162H KSH40162H KST2962B KST4951B KST4962B
本体	溶融亜鉛メッキ鋼板		
カバー	鋼板/白色仕上げ		
質量	1.6kg		

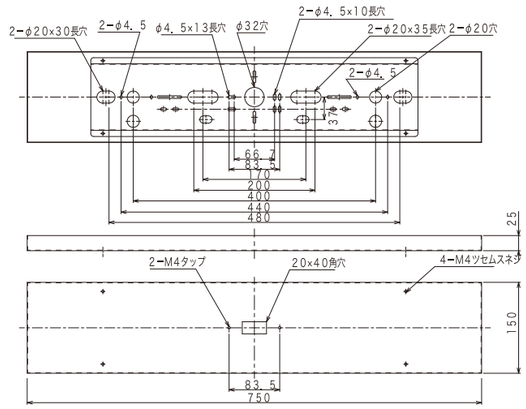

天井直付用　蛍光灯器具 (3:1)　B 級

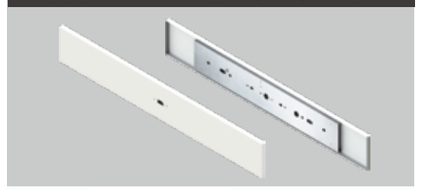

型名	MOYU-03C12	適合誘導灯	
定価	¥22,500	KSH20151 KSH20162 KSH40151 KSH40162 KST2951B KST4951B	KSH20151H KSH20162H KSH40151H KSH40162H KST2962B KST4962B
本体	溶融亜鉛メッキ鋼板		
カバー	鋼板/白色仕上げ		
質量	3.8kg		

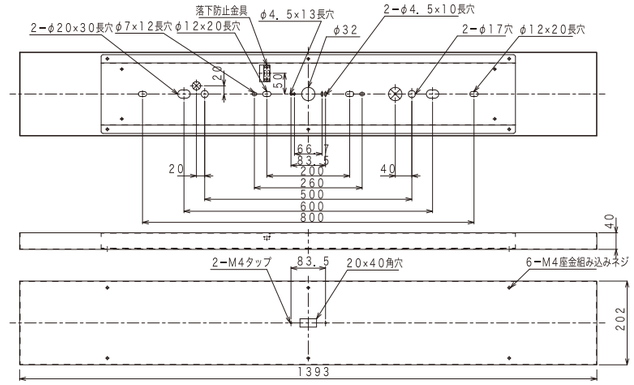

吊具　蛍光灯器具　B/C 級

型名	MOYU-04H32	適合誘導灯	
定価	¥31,900	KSH10151 KSH10162 KSH20151 KSH20162 KSH40151 KSH40162 KST1951B KST1962B KST2951B	KSH10151H KSH10162H KSH20151H KSH20162H KSH40151H KSH40162H KST2962B KST4951B KST4962B
本体	溶融亜鉛メッキ鋼板		
カバー	鋼板/白色仕上げ		
質量	1.3kg		

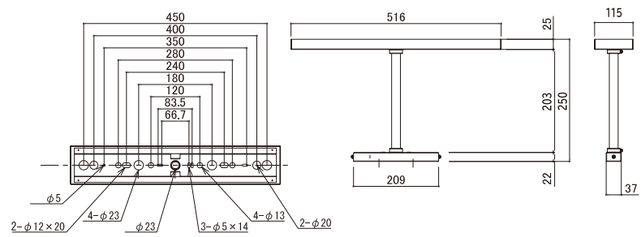

※定価には税、運賃、取付工事費は含まれておりません。

吊具　蛍光灯器具　B/C 級

型名	MOYU-05H32	適合誘導灯	
定価	¥33,600	KSH10151 KSH10162 KSH20151 KSH20162 KSH40151 KSH40162 KST1951B KST1962B KST2951B	KSH10151H KSH10162H KSH20151H KSH20162H KSH40151H KSH40162H KST2962B KST4951B KST4962B
本体	溶融亜鉛メッキ鋼板		
カバー	鋼板/白色仕上げ		
質量	1.65kg		

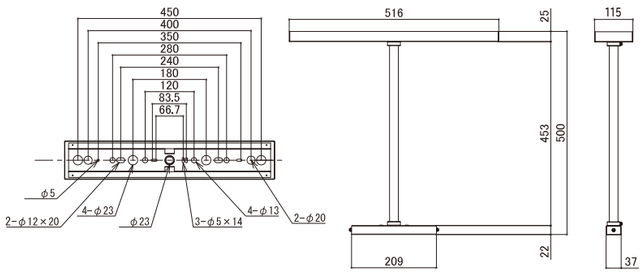

吊具　蛍光灯器具　B/C 級

型名	MOYU-06H32	適合誘導灯	
定価	¥34,800	KSH10151 KSH10162 KSH20151 KSH20162 KSH40151 KSH40162 KST1951B KST1962B KST2951B	KSH10151H KSH10162H KSH20151H KSH20162H KSH40151H KSH40162H KST2962B KST4951B KST4962B
本体	溶融亜鉛メッキ鋼板		
カバー	鋼板/白色仕上げ		
質量	1.7kg		

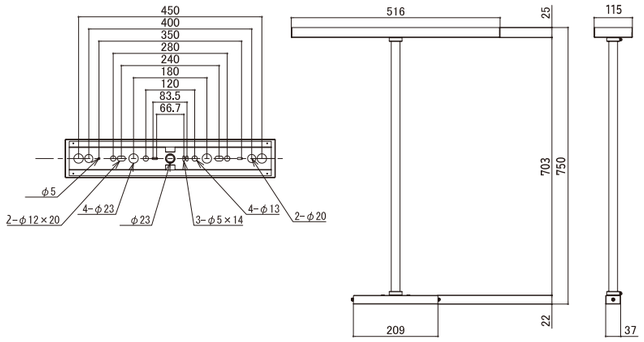

壁直付用　蛍光灯器具 (3:1)　C 級

型名	MOYU-07W21	適合誘導灯	
定価	¥7,300	KSH10151 KSH10151H KST1951B	
本体	溶融亜鉛メッキ鋼板		
カバー	鋼板/白色仕上げ		
質量	1.7kg		

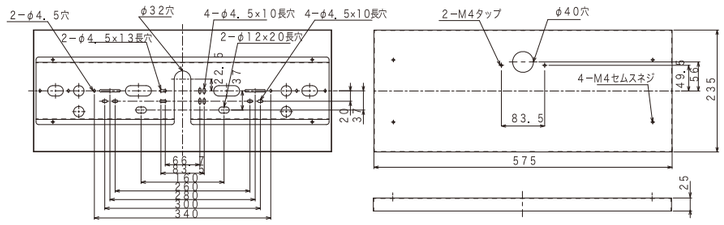

壁直付用　蛍光灯器具 (3:1)　B/C 級

型名	MOYU-08W32	適合誘導灯	
定価	¥8,300	KSH10151 KSH20151 KSH40151 KSH10151H KSH20151H KSH40151H KST1951B KST2951B KST4951B	
本体	溶融亜鉛メッキ鋼板		
カバー	鋼板/白色仕上げ		
質量	2.3kg		

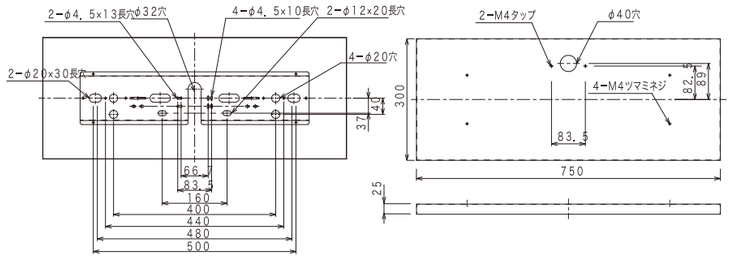

※定価には税、運賃、取付工事費は含まれておりません。

壁直付用　蛍光灯器具 (3:1)　B 級

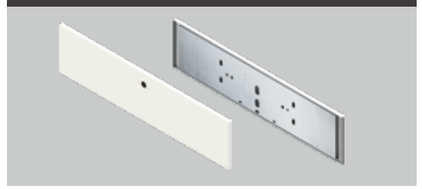

型名	MOYU-09W12	適合誘導灯	
定価	¥27,800	KSH20151 KSH40151 KSH20151H KSH40151H KST2951B KST4951B	
本体	溶融亜鉛メッキ鋼板		
カバー	鋼板/白色仕上げ		
質量	6.5kg		

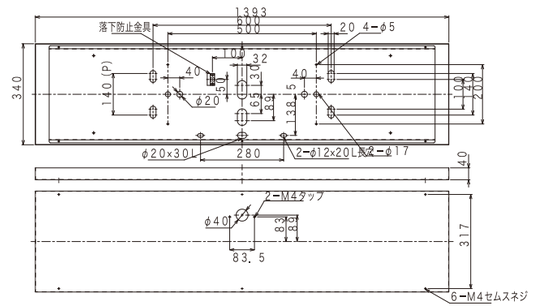

壁直付用　蛍光灯器具 (3:1)　B 級

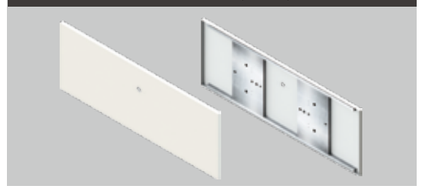

型名	MOYU-10W12	適合誘導灯	
定価	¥35,500	KSH20151 KSH40151 KSH20151H KSH40151H KST2951B KST4951B	
本体	溶融亜鉛メッキ鋼板		
カバー	鋼板/白色仕上げ		
質量	7.6kg		

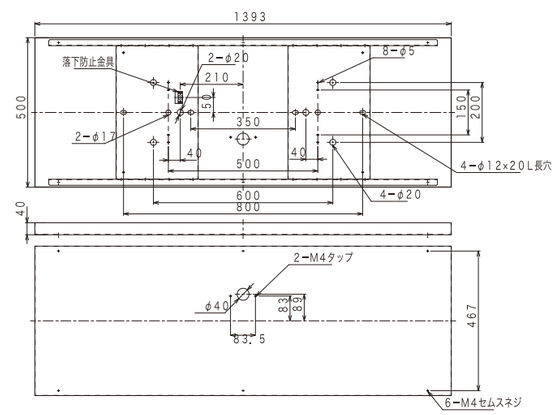

壁直付用　蛍光灯器具 (3:1) 廊下　C 級

型名	MOYU-11W23	適合誘導灯	
定価	¥18,500	KYH1951B KYT1951B KYH1951HB	
本体	溶融亜鉛メッキ鋼板		
カバー	鋼板/白色仕上げ		
質量	1.6 kg		

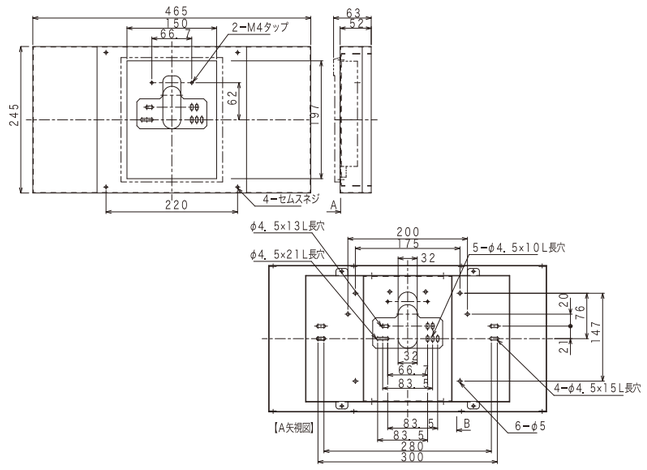

壁直付用　冷陰極器 (3:1)　C 級

型名	MOYU-12W21	適合誘導灯	
定価	¥14,500	KSH10151 KSH10151H KST1951B	
本体	溶融亜鉛メッキ鋼板		
カバー	鋼板/白色仕上げ		
質量	0.6 kg		

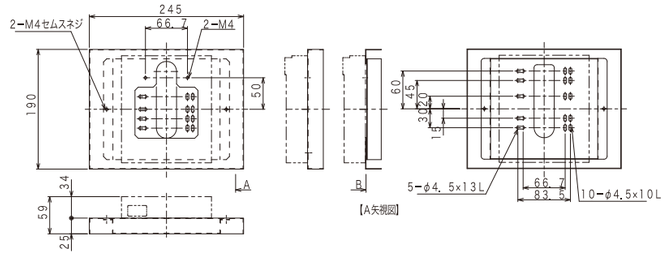

※定価には税、運賃、取付工事費は含まれておりません。

壁埋込用　蛍光灯器具 (3:1)　C 級

型名	MOYU-13B23	適合誘導灯
定価	¥21,000	KYH1951B KYT1951B KYH1951HB
本体	溶融亜鉛メッキ鋼板	
カバー	鋼板/白色仕上げ	
質量	1.7 kg	

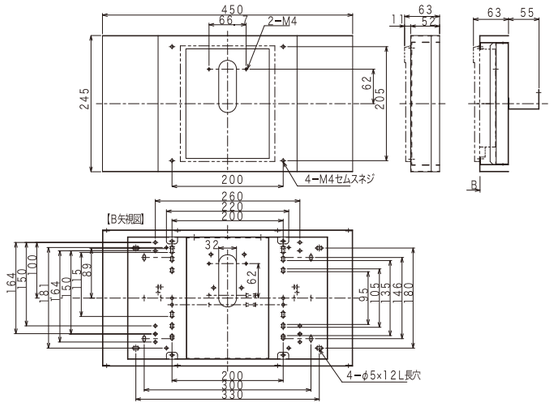

壁埋込用　蛍光灯器具 (3:1)　B 級

型名	MOYU-14B14	適合誘導灯
定価	¥29,900	KYH2951B KYH2951HB KYH4951B KYH4951HB KYT2951B KYT4951B
本体	溶融亜鉛メッキ鋼板	
カバー	鋼板/白色仕上げ	
質量	3.7 kg	

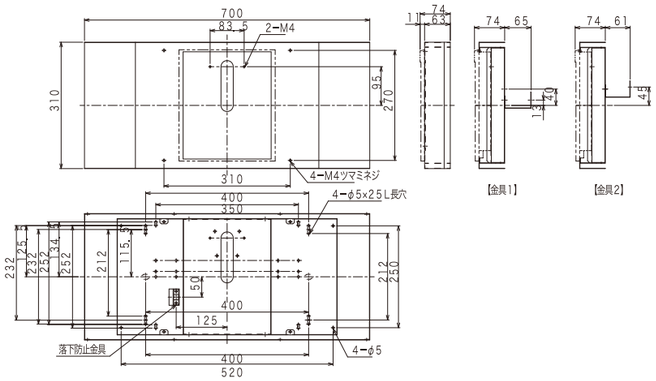

壁埋込用　冷陰極器具 (1:1)　C 級

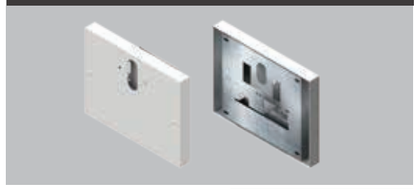

型名	MOYU-15B21	適合誘導灯
定価	¥15,500	KSH1951B KSH1951HB KST1951B
本体	溶融亜鉛メッキ鋼板	
カバー	鋼板/白色仕上げ	
質量	0.8 kg	

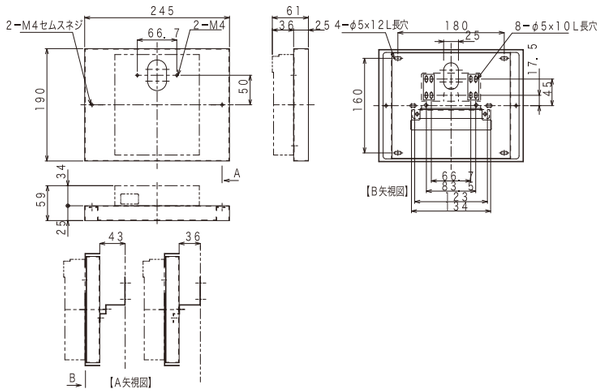

壁埋込用　冷陰極器 (1:1)　B 級

型名	MOYU-16B12	適合誘導灯
定価	¥15,000	KSH20151 KSH40151 KSH20151H KSH40151H KST2951B KST4951B
本体	溶融亜鉛メッキ鋼板	
カバー	鋼板/白色仕上げ	
質量	1.3 kg	

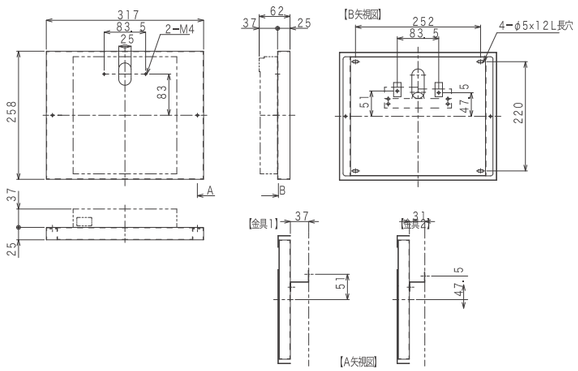

※定価には税、運賃、取付工事費は含まれておりません。

◆ 北海道地区

地域	北海道
着日	翌々日
10kgまで	¥1,280
20kgまで	¥1,780
30kgまで	¥2,060

◆ 東北地区

地域	青森県	秋田県	岩手県	宮城県	山形県	福島県
着日	翌々日	翌日	翌々日	翌々日	翌日	翌日
10kgまで	¥1,200	¥1,200	¥1,180	¥1,160	¥1,160	¥1,160
20kgまで	¥1,510	¥1,480	¥1,430	¥1,340	¥1,340	¥1,330
30kgまで	¥1,700	¥1,680	¥1,580	¥1,470	¥1,470	¥1,460

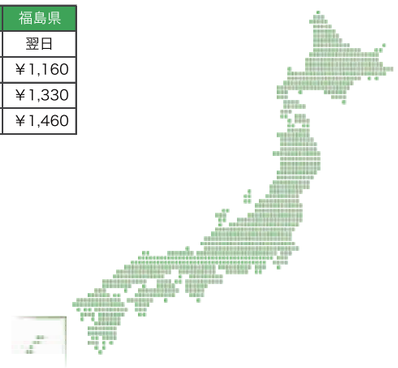

◆ 関東地区

地域	茨城県	栃木県	群馬県	埼玉県	千葉県	東京都	神奈川県
着日	翌日	翌々日	翌々日	翌日	翌日	翌日	翌日
10kgまで	¥1,120	¥1,120	¥1,120	¥1,120	¥1,110	¥1,110	¥1,120
20kgまで	¥1,280	¥1,280	¥1,280	¥1,250	¥1,220	¥1,220	¥1,250
30kgまで	¥1,390	¥1,390	¥1,390	¥1,340	¥1,320	¥1,320	¥1,340

◆ 甲信越地区

地域	山梨県	長野県	新潟県
着日	翌日	翌々日	翌々日
10kgまで	¥1,120	¥1,150	¥1,160
20kgまで	¥1,280	¥1,310	¥1,340
30kgまで	¥1,390	¥1,450	¥1,470

◆ 東海地区

地域	岐阜県	静岡県	愛知県	三重県
着日	翌々日	翌日	翌々日	翌々日
10kgまで	¥1,170	¥1,150	¥1,160	¥1,180
20kgまで	¥1,370	¥1,310	¥1,340	¥1,410
30kgまで	¥1,500	¥1,450	¥1,470	¥1,540

◆ 北陸地区

地域	富山県	石川県	福井県
着日	翌日	翌々日	翌日
10kgまで	¥1,170	¥1,180	¥1,180
20kgまで	¥1,390	¥1,410	¥1,430
30kgまで	¥1,500	¥1,540	¥1,580

◆ 近畿地区

地域	滋賀県	京都府	大阪府	兵庫県	奈良県	和歌山県
着日	翌々日	翌々日	翌日	翌々日	翌日	翌々日
10kgまで	¥1,180	¥1,190	¥1,180	¥1,190	¥1,180	¥1,190
20kgまで	¥1,410	¥1,470	¥1,430	¥1,450	¥1,430	¥1,450
30kgまで	¥1,540	¥1,640	¥1,580	¥1,610	¥1,580	¥1,610

◆ 四国地区

地域	香川県	徳島県	愛媛県	高知県
着日	翌々日	翌々日	翌々日	翌々日
10kgまで	¥1,200	¥1,190	¥1,230	¥1,220
20kgまで	¥1,510	¥1,470	¥1,580	¥1,530
30kgまで	¥1,700	¥1,640	¥1,810	¥1,730

◆ 中国地区

地域	鳥取県	島根県	岡山県	山口県	広島県
着日	翌々日	翌々日	翌々日	翌々日	翌々日
10kgまで	¥1,220	¥1,240	¥1,200	¥1,250	¥1,220
20kgまで	¥1,570	¥1,620	¥1,510	¥1,660	¥1,570
30kgまで	¥1,790	¥1,860	¥1,700	¥1,910	¥1,790

◆ 九州地区

地域	福岡県	佐賀県	熊本県	長崎県	大分県	宮崎県	鹿児島県
着日	翌々日	翌々日	翌々日	４日目	４日目	翌々日	４日目
10kgまで	¥1,260	¥1,260	¥1,280	¥1,280	¥1,260	¥1,290	¥1,290
20kgまで	¥1,700	¥1,700	¥1,780	¥1,780	¥1,700	¥1,820	¥1,820
30kgまで	¥1,960	¥1,960	¥2,060	¥2,060	¥1,960	¥2,110	¥2,110

◆ 沖縄地区

地域	沖縄県
着日	要相談
10kgまで	
20kgまで	
30kgまで	

◆ 梱包重量表

運賃の計算は下記の梱包重量表をご参照下さい。

タイプ			形名	梱包重量
天井直付用	蛍光灯器具(3:1)	C級	MOYU-01C11	1.6kg
	蛍光灯器具(3:1)	B/C級	MOYU-02C32	1.9kg
	蛍光灯器具(3:1)	B級	MOYU-03C12	3.9kg
吊具	蛍光灯器具	B/C級	MOYU-04H32	1.6kg
	蛍光灯器具	B/C級	MOYU-05H32	1.9kg
	蛍光灯器具	B/C級	MOYU-06H32	2.0kg
壁直付用	蛍光灯器具(3:1)	C級	MOYU-07W21	2.0kg
		B/C級	MOYU-08W32	2.6kg
		B級	MOYU-09W12	6.8kg
		B級	MOYU-10W12	7.9kg
	蛍光灯器具(3:1)廊下	C級	MOYU-11W23	1.9kg
	冷陰極器具(1:1)	C級	MOYU-12W21	1.0kg
壁埋込用	蛍光灯器具(3:1)	C級	MOYU-13B23	2.0kg
		B級	MOYU-14B14	3.5kg
	冷陰極器具(1:1)	C級	MOYU-15B21	1.1kg
		B級	MOYU-16B12	1.9kg

◆ ご注意

※　運賃は税抜き表示です。
※　中継運送会社にて輸送する場合がございます。
※　路線便の為、細かい時間指定はできません。
※　当日の配達状況や交通事情、雪害、各市や郡により上記のリードタイム通りにお荷物が届かない場合もございますのでご了承下さい。
※　時間指定・チャーターの場合は別途運賃ご請求申し上げます。
※　日曜・祝日は輸送日に含みませんのでご注意ください。
※　お受取人様がいる場合は、土曜日着も可能です。
※　郡部や離島等送り先によっては、日数が異なる場合もございますので、お問合わせ願います。

当日出荷はAM11:00までの受付となっておりますので、ご注意下さい。

YABUSHITA

[本 社] 〒060-0001
札幌市中央区北1条西9丁目3番1号 南大通ビルN1 3F

営業課 ・・・・・ TEL 011-205-3281 / FAX 011-205-3285
受発注課 ・・・ TEL 011-205-3282 / FAX 011-205-3285

[東京営業所] 〒108-0014
東京都港区芝5丁目20番9号 東化ビル 2F ・・・・・・・・・・・・・・・・・・・・・・・・・・・・ TEL 03-6453-6353 / FAX 03-6459-4660